FASE 1
– SCAVO A CIELO APERTO FINO ALLA QUOTA NECESSARIA

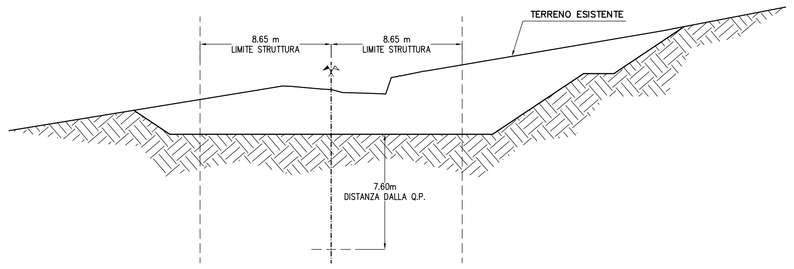

FASE 2
– REALIZZAZIONI DIAFRAMMI
– SCAVO A CIELO APERTO FINO ALLA QUOTA DESIDERATA

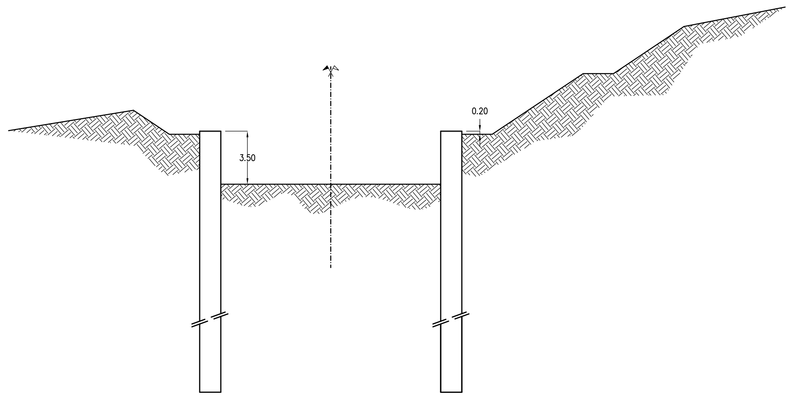

FASE 3
– GETTO SOLETTA SUPERIORE

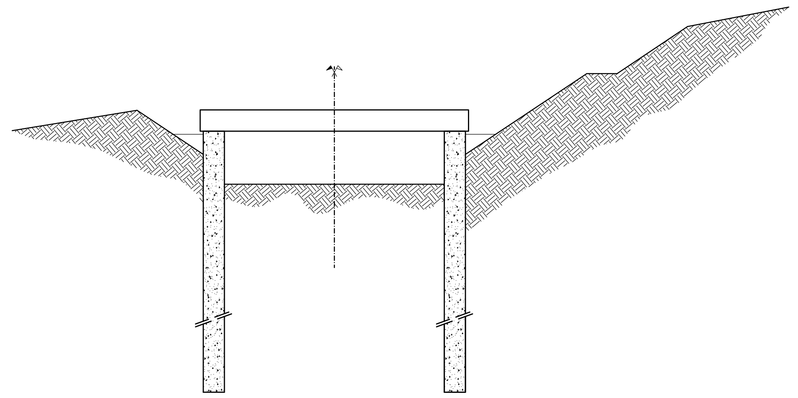

FASE 4
– MESSA IN OPERA IMPERMEABILIZZAZIONE VERTICALE ED ORIZZONTALE
E RITOMBAMENTO DELLO SCAVO PROVVISORIO

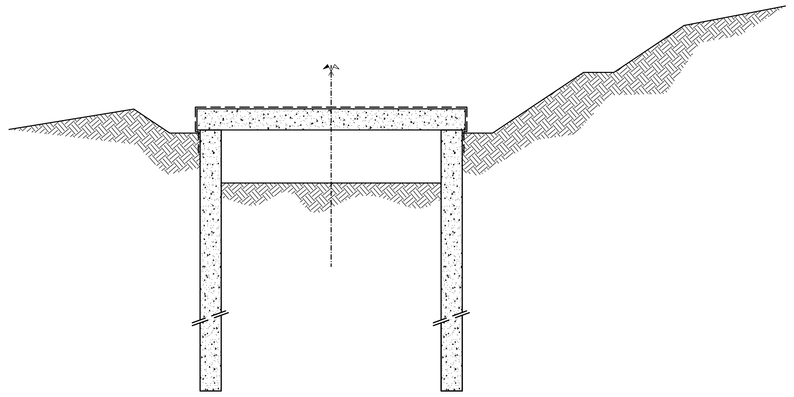

FASE 5
– RICOTRIMENTO SOLETTA SUPERIORE PER d=1.50m max.
– SCAVO IN GALLERIA FINO ALLA QUOTA NECESSARIA

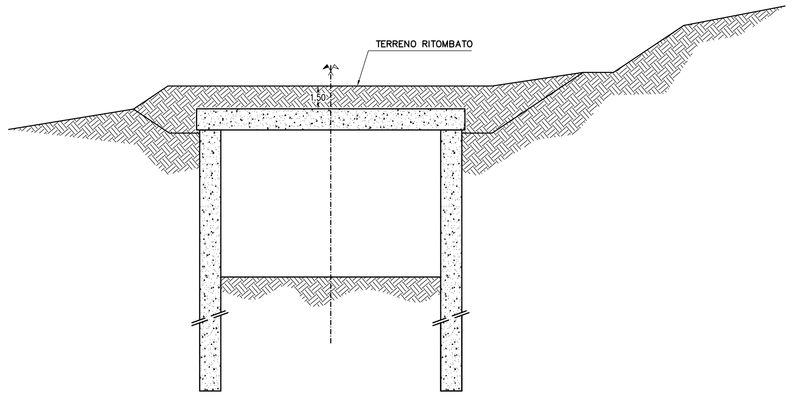

FASE 6
– REALIZZAZIONIONE STRATO DI MAGRONE

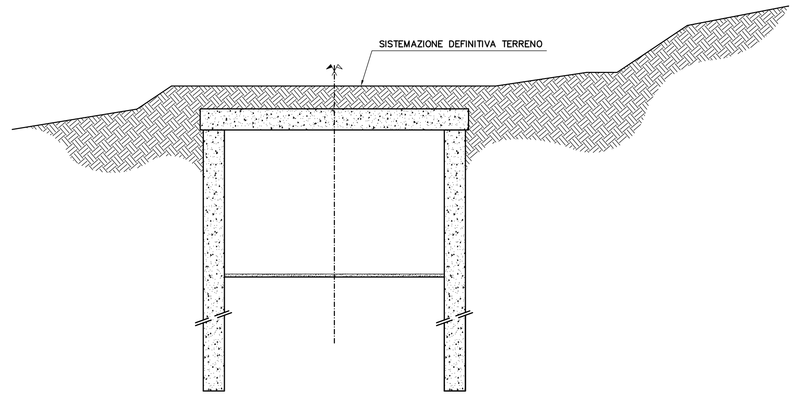

FASE 7
– MESSA IN OPERA DELL'IMPERMEABILIZZAZIONE INFERIORE
– REALIZZAZIONIONE COLLEGAMENTI DIAFRAMMI TRAMITE ANCORAGGI CHIMICI

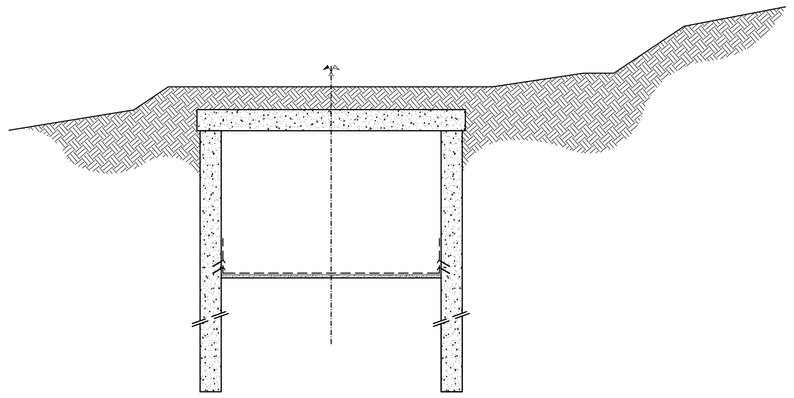

FASE 8
– GETTO SOLETTA DI FONDAZIONE

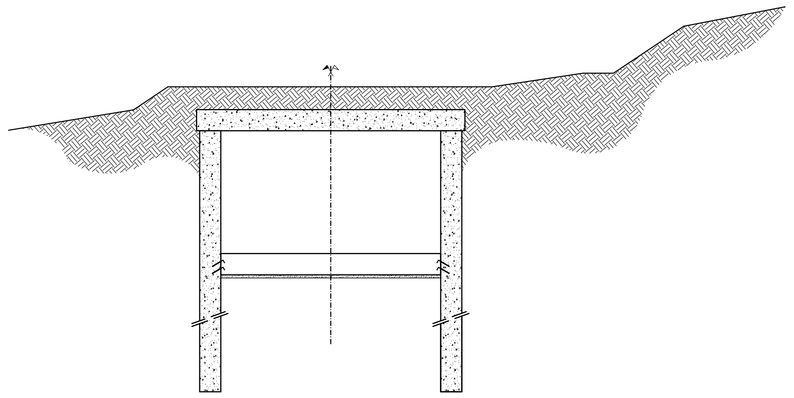

FASE 9
– MESSA IN OPERA IMPERMEABILIZZAZIONE VERTICALE

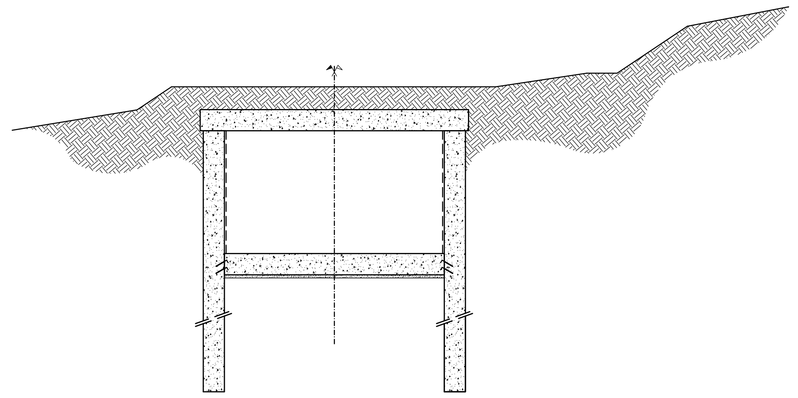

FASE 10
– REGOLAZIONE SUPERFICIALE INTERNA DIAFRAMMA

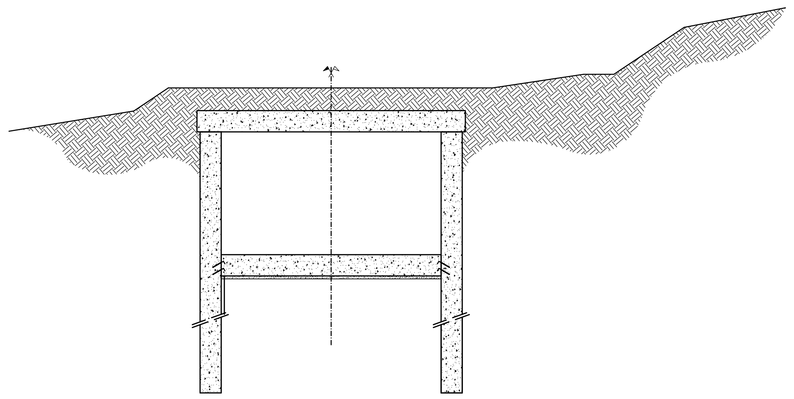

FASE 11
– REALIZZAZIONE DEI MARCIAPIEDI
– SISTEMAZIONE DEL SICURVIA

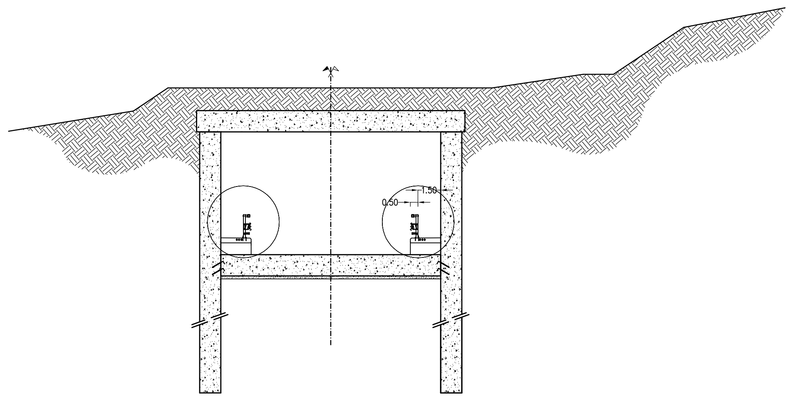

FASE 12
– REALIZZAZIONE PIATTAFORMA STRADALE

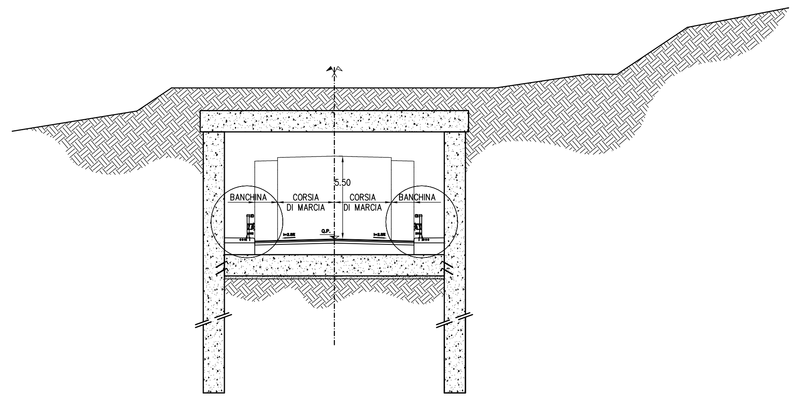

TABELLA MATERIALI

Calcestruzzo:	*gettato in opera (strutture d'elevazione)*	*RcK= 35N/mmq*
	gettato in opera (fondazione e micropali)	*RcK= 25N/mmq*
	gettato in opera (magrone)	*RcK= 15N/mmq*
Acciaio:	*FeB 44K ad a.m.*	
Copriferro:	*opere in elevazione*	*4 cm*
	opere di fondazione	*6 cm*
Rapporto acqua/cemento	*non superiore a 0.45*	

TABELLA INCIDENZA

Gallerie:	*paratie*	*80 kg/mc*
	soletta superiore	*130 kg/mc*
	soletta inferiore	*130 kg/mc*
Muri ad "U"(h 5 m):	*ritti*	*50 kg/mc*
	soletta	*50 kg/mc*
Muri ad "U"(h 6 m):	*ritti*	*50 kg/mc*
	soletta	*50 kg/mc*
Muri ad "U"(h 8 m):	*ritti*	*105 kg/mc*
	soletta	*80 kg/mc*

PROVINCIA DI CHIETI

PROGETTO DEFINITIVO

ADEGUAMENTO DELLE S.S. 81–84
TRATTO GUARDIAGRELE–EST
INNESTO S.S. 652 "VAL DI SANGRO"

LOTTO I

RESPONSABILE PROGETTAZIONE:
Dott. Ing. Fabrizio Besozzi
Iscritto Albo Ingegneri Provincia di Roma n° 15126

I PROGETTISTI:
Dott. Ing. Fabrizio Besozzi
Iscritto Albo Ingegneri Provincia di Roma n° 15126
Dott. Ing. Marco Petrangeli
Iscritto Albo Ingegneri Provincia di Roma n° 18744
Dott. Ing. Giovanni Zallocco
Iscritto Albo Ingegneri Provincia di Roma n° 5745

COORDINAMENTO ATTIVITA' IN LOCO:
Dott. Arch. Mariano Strizzi
Iscritto Albo Architetti Provincia di Chieti n° 97

PROGETTAZIONE:
A.T.I.
mandataria
SILEC S.p.A.
Divisione Progettazione e Studi
SELPRO
mandanti
ERREGI
SERVIZI INTEGRATI DI INGEGNERIA
TECNOPROJECT

EM./RE.	DATA	DESCRIZIONE	REDATTO	CONTR.	APPROV.
A	Ott. 03	Emissione	M.B.	G.C.	G.Z.

OPERE D'ARTE MAGGIORI
GALLERIE
GALLERIA ARTIFICIALE "POZZACCHIO"
TAVOLA DELLE FASI COSTRUTTIVE

SCALA : 1:200

CODICE IDENTIFICATIVO :

FASE/LOTTO	DOC.	OPERA/DISCIPLINA	PROGR.	REV.
D1	BZ	GA02	004	A